activia
mobilier urbain

Bac - ÉCLIPSE







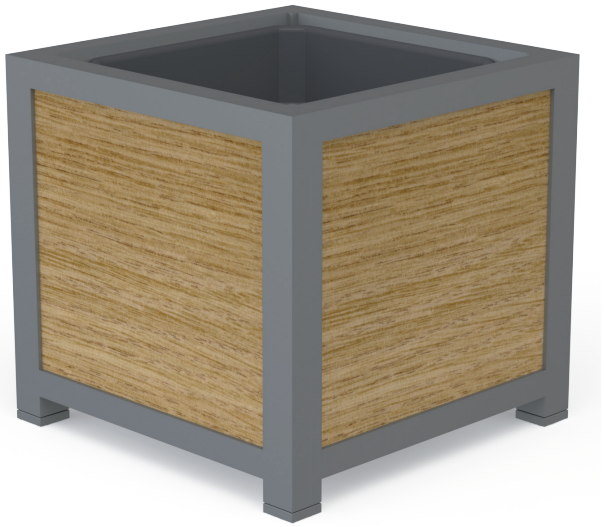

- **Matériau :** Acier.
- **Spécificités :**
  . Ossature en acier mécano-soudé.
  . 4 poteaux 80 x 80 mm tête plane en acier, soudée au corps des poteaux, soudures meulées et poncées.
  Vérins à vis pour mise à niveau.
  . Traverses haute et basse en profil 65 x 60 mm.
  . Renfort de fond en profils 40 x 30 mm.
  . Habillage en panneaux stratifié compact épaisseur 8 mm.
- **Fixation :** À poser.
- **Traitement de surface ossature acier :**
  Traitement anti-corrosion, par cataphorèse.
- **Finition ossature acier :** 2 couches de peinture bi-composante à base de zinc.Teinte au choix suivant notre nuancier RAL.

- **Finition compact :**

0074 gris pastel | 0074 gris anthracite | 0080 noir | 0601 poire soleil | 0801 pin vieilli | 0798 tambora | 0085 blanc

Autre modèle

. Jardinière Éclipse.

Note : Il est impératif de prévoir un bac intérieur.

Options

. Bac intérieur en acier galvanisé.
. Ossature acier thermolaqué finition Akzo Nobel.

Poids (kg)	Dimensions* (LxlxH)	Référence
	600 x 600 x 600	80012-A.C
	800 x 800 x 800	80012-C.C
	1000 x 1000 x 1000	80012-D.C
	1200 x 1200 x 1200	80012-E.C

*Toutes les dimensions sont en millimètre.

100% RECYCLABLE | FABRICATION FRANÇAISE | GARANTIE UV RÉSISTANCE AUX

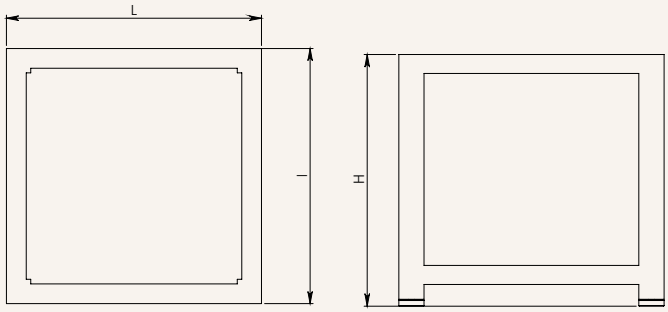

Tél. : 01 46 81 08 34 • Fax : 01 46 81 01 93 • info@activia-mobilier-urbain.fr • www.activia-mobilier-urbain.fr. Mise à jour octobre 2019.